PROTECO®

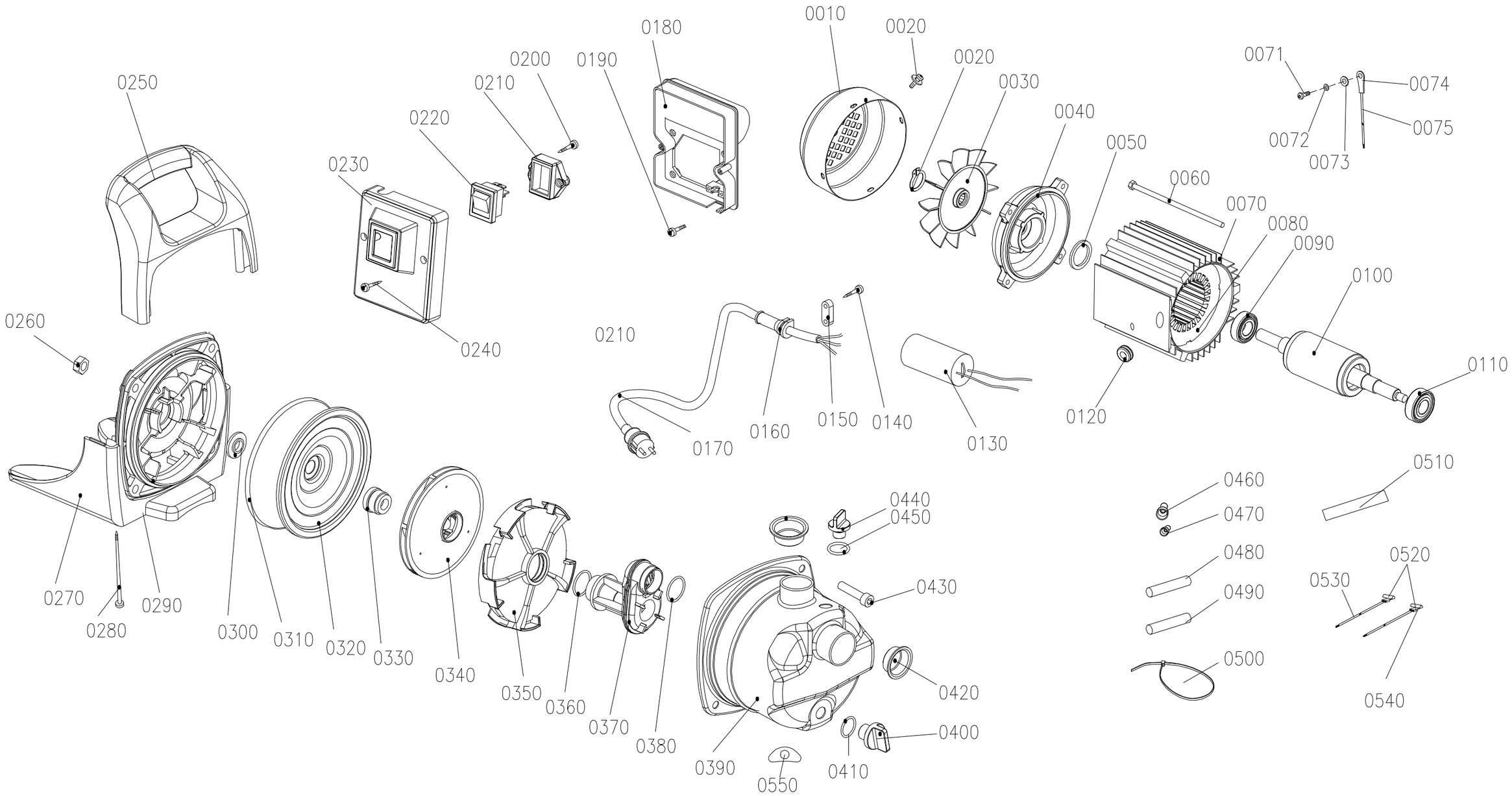

10.86-CZ-1000

čerpadlo zahradní 1000W nerezové